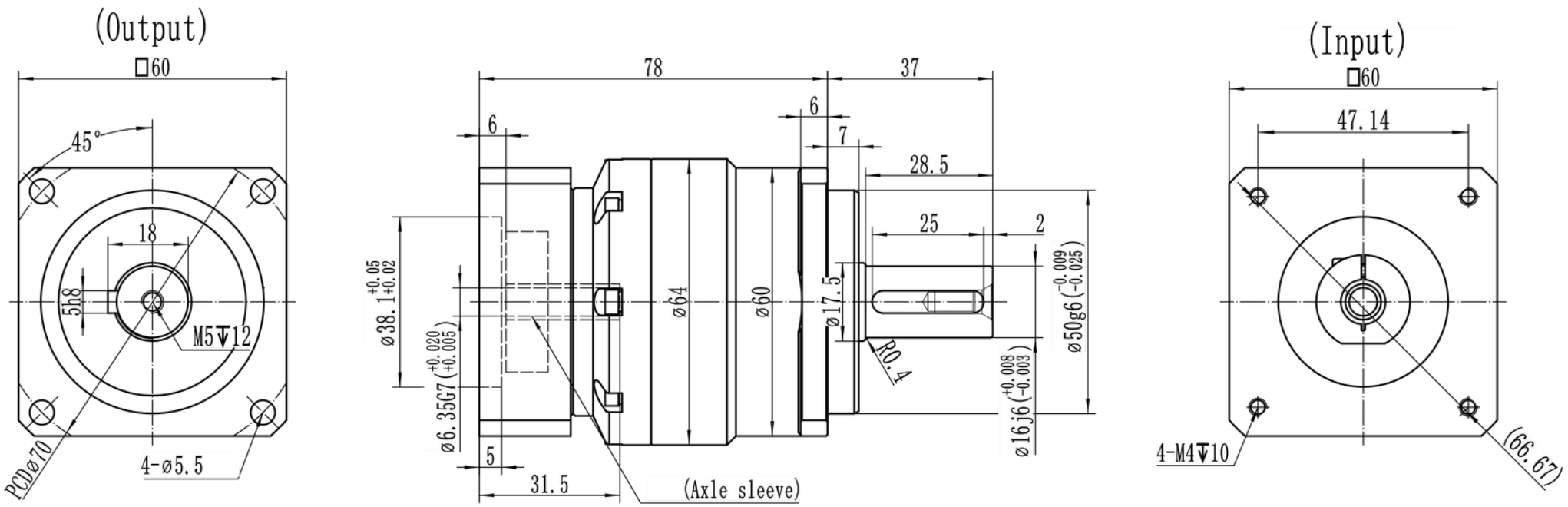ESPECIFICAÇÃO DO REDUTOR MODELO: WEB060-L1-ST23-8