ESPECIFICAÇÃO DO REDUTOR MODELO: WEB140-L1-FL180-42

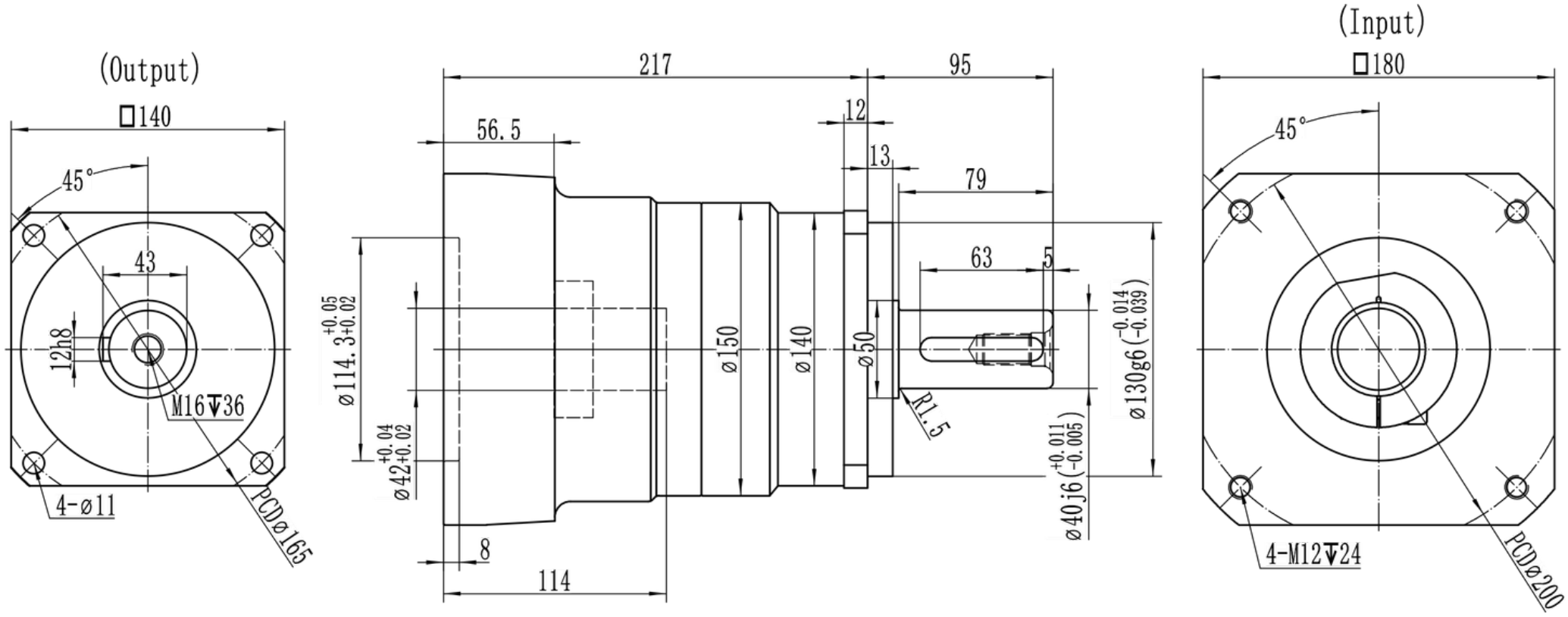

www.kalatec.com.br

Matriz: Campinas/SP - Filiais: São Paulo/SP - Joinville/SC - Caxias do Sul/RS - Belo Horizonte/MG